MOTORI ELETTRICI SERIE WX – X – PF CONFORMI ALLA NORMATIVA IEC 34 -1; IEC 34 – 7

C.E.P. s.n.c.
COSTRUZIONI ELETTROMECCANICHE PARMENSI

I motori CEP monofase e trifase WX- X- PF sono caratterizzati da un design semplice e robusto. Funzionalità estremamente affidabile, assenza di manutenzione ed eccellenti parametri tecnici fanno di questi motori uno dei componenti più attendibili della vostra macchina. L'utilizzo di materiali di qualità migliora i requisiti del motore, consentendo all'utilizzatore di avere un'alta potenza con dimensioni e pesi ridotti. Altre caratteristiche dei nostri motori sono:

- alta affidabilità garantita da avvolgimenti elettrici e cuscinetti a sfere di lunga durata
- alta potenza resa
- bassa inerzia
- spunto elevato
- design moderno
- ampie possibilità di soluzioni per specifiche applicazioni

PARAMETRI TECNICI

CARACASSA MOTORE

La carcassa del motore è in pressofusione in lega di alluminio

ROTORE

Il rotore a gabbia è pressofuso con alluminio puro e lega di alluminio

CUSCINETTI A SFERE

I motori AC della serie WX-X-PF sono equipaggiati con cuscinetti a sfere radiali schermati su entrambi i lati. Tipicamente, la durata del grasso lubrificante è come segue:

- appross. 10.000 ore di lavoro per i motori a 2 poli
- appross. 20.000 ore di lavoro per i motori a 4 poli

in ogni caso massimo 4 anni

COLLEGAMENTI ELETTRICI

La posizione del coprimorsettiera è sulla parte posteriore della carcassa. Il coprimorsettiera è provvisto di passacavo PG. All'interno della scatola è previsto un collegamento per la messa a terra.

CLASSE DI ISOLAMENTO

I motori hanno, come standard, isolamento classe F

POTENZE E TIPI DI SERVIZIO

La potenza nominale delle serie WX-X-PF sono valide alle seguenti condizioni:

- servizio continuo S1 in accordo alla normativa IEC 34-1
- temperatura ambiente tra -10° C e + 40°C
- voltaggi nominali:

a) 230/400 50Hz ≥ 112
b) 400/690 50Hz ≤ 132
c) 230V 50Hz monofase

- altitudine < 1000 s.l.m.
- frequenza nominale 50Hz

Tipi differenti di servizio da quello S1 possono essere forniti su richiesta.
I nostri motori hanno un livello di rumorosità accettabile per i requisiti internazionali.

INDICI DI PROTEZIONE

L'utilizzatore deve selezionare il tipo di protezione in modo da prevenire il contatto con parti in movimento, ingresso di particelle solide e di acqua. I motori possono essere forniti con protezione IP54 e IP55:

- IP54

a) protezione completa da contatto
b) protezione contro depositi di polvere
c) protezione contro spruzzi di acqua provenienti da qualsiasi direzione

- IP55 (solo su richiesta con sovrapprezzo)

a) protezione completa da contatto
b) protezione completa contro la polvere
c) protezione contro spruzzi di acqua provenienti da qualsiasi direzione

VERSIONI SPECIALI E OPZIONALI

- 60Hz
- voltaggi nominali differenti, multi-voltaggi e frequenze
- altri tipi di servizio
- uscita 2° albero posteriore
- protezione termica nell'avvolgimento
- interruttore combinato con spina o con cavo
- tropicalizzazione

ELECTRIC MOTORS WX-X-PF SERIES IN ACCORDANCE WITH IEC 34-1; IEC 34-7 STANDARDS

C.E.P. three-phase and single-phase motors of WX-X-PF series are characterized by a simple, robust design.
Extremely reliable operation, maintenance-free and excellent technical parameters make these motors one of the most essential components of your machine.
The utilisation of the motors is enhanced by the use of quality materials, thus enabling the user to achieve higher power ratings with smaller motor size and weight.
Other features of the motors are:
• high reliability guaranteed by a long service life of windings and bearings
• high specific output
• low moment of inertia
• high starting torque
• modern product design
• wide range of multiple options offer optimal solutions for your specific application

TECHNICAL PARAMETERS

MOTOR HOUSING

the motor housing is die casting aluminium alloy

ROTOR

A squirrel cage made of either pure aluminium or aluminium alloy is die cast to the rotor laminations

BEARINGS

The AC motors of WX-X-PF series are fitted with radial groove ball bearings sealed on both sides. The working life of the grease is typically:
• approx. 10000 hours of operation for 2 poles motors
• approx. 20000 hours of operation for 4 poles motors
however, a max. of 4 years

MAIN CONNECTIONS

The position of the terminal box is on top of the motor housing: the terminal box is provided with a PG cable gland. An earth connection is also provided within the terminal box.

INSULATION CLASS

The motors have insulation class F as standard

POWER AND TYPE OF DUTY

The stated power ratings of the WX-X-PF series are valid under the following conditions:
• continuous operations S1 in accordance to IEC 34-1
• ambient temperature between -10°C and +40°C
• rated voltages
a) 230/400 50Hz ≥ 112
b) 400/690 50Hz ≤ 132
c) 230V 50Hz single-phase
• altitude < 1000 meters a.s.l.
• rated frequency 50Hz
Duty types different than S1 can be provided on demand
The vibration and noise level of our motors comply with the international accepted requirements

PROTECTION STANDARD

The user must select the Protection Standard in a way that harmful effects caused by foreign particles and water, as well as contact of moving or live parts can be safety prevented .
The motors can be supplied in Protection Standard IP54 or IP55:
• IP54
a) complete protection against contact
b) protection against harmful deposit of dust
c) protection against splashes of water from all directions
• IP55 (only on request with extra price)
a) complete protection against contact
b) protection against dust
c) protection against splashes of water from all directions

SPECIAL VERSIONS & OPTIONS

• 60Hz
• other rated voltages, multi-voltages and frequency
• other types of duty
• 2nd shaft end
• thermal protection in the winding
• fitted switch-plug combination
• tropicalization

ELEKTROMOTOREN DER SERIE WX-X-PF GEMÄSS DEN VORSCHRIFTEN IEC 34-1; IEC 34-7

C.E.P. s.n.c.
COSTRUZIONI ELETTROMECCANICHE PARMENSI

Die Einphasig- und Drehstrommotoren C.E.P. der Serie WX-X-PF sind durch ein einfaches und solides Design geprägt. Dank Ihrer äußerst zuverlässigen Funktionstüchtigkeit , den sehr guten technischen Parameters und der Tatsache dass keine Instandhaltungsarbeiten notwendig sind, werden diese Motoren zu einem der zuverlässigsten Bestandteile Ihrer Maschine.
Die Verwendung von Qualitätsmaterialen verbessert die Eigenschaften des Motors und bietet dem Anwender eine hohe Leistung bei kleinen Abmessungen und Gewicht an.
Andere Eigenschaften unserer Motoren sind die folgende:
• Hohe Zuverlässigkeit, durch langlebige Wicklungen und Kugellager garantiert
• Hohe Leistung
• Niedrige Trägheit
• Hoher Anlass
• Modernes Design
• Breite Lösungsmöglichkeiten für besondere Verwendungen

TECHNISCHE PARAMETER

MOTORGEHÄUSE

Druckgegossene Motorgehäuse aus Aluminiumlegierung

LÄUFER

Druckgegossene Käfigläufer aus reinem Aluminium oder Aluminiumlegierung

KUGELLAGER

Die AC-Motoren der Serie WX-X-PF sind mit beidseitig abgeschirmten Radial-Kugellagern ausgestattet. Normalerweise weist das Schmierfett folgende dauer auf:
• ungefähr 10000 Arbeitsstunden für die 2-poligen Motoren
• ungefähr 20000 Arbeitsstunden für die 4-poligen Motoren
auf jeden Fall, nicht länger als 4 Jahren

ELEKTRISCHE SCHALTUNGEN

Der Klemmbrettkasten ist in dem oberen Teil des Gehäuses angeordnet: der Klemmenbrettkasten ist mit einem Kabelniederhalter PG ausgestattet. In dem Kasten ist ein Masseanschluss vorgesehen.

ISOLIERUNGSKLASSE

Die Standard-Isolierungsklasse für diese Motoren ist die Klasse F.

LEISTUNGEN UND BETRIEBSARTEN

Die Nennleistung der Serie WX-X-PF gilt unter folgenden Bedingungen:
• Dauerbetrieb S1 gemäß den Vorschriften IEC 34-1
• Umgebungstemperatur von -10°C und +40°C
• Nennspannungen:
a) 230/400 50Hz ≥ 112
b) 400/690 50Hz ≤ 132
c) 230V 50Hz einphasig
• Höhe < 1000 m ü.d.M.
• Nennfrequenz 50Hz
Andere Betriebsarten als S1 sind auf Anfrage lieferbar

Der Schwingungs- und Rauschpegel unserer Motoren entspricht den internationalen Anforderungen

SCHUTZKLASSEN

Der Anwender soll die Schutzart so auswählen, um den Kontakt mit sich bewegenden Teilen, das Eindringen von soliden Teilchen oder vom Wasser zu vermeiden. Die Motoren sind mit der Schutzklasse IP54 oder IP55 lieferbar
• IP54
a) völliger Kontaktschutz
b) Staubschutz
c) Schutz gegen aus alle Richtungen kommende Wasserstrahlen
• IP55 (nur auf Anfrage und gegen Preiserhöhung)
a) völliger Kontaktschutz
b) völliger Staubschutz
c) Schutz gegen aus alle Richtungen kommende Wasserstrahlen

EXTRA- SONDERAUFFÜHRUNGEN

• 60Hz
• Andere Nennspannungen, Multispannungen und Frequenz
• Andere Betriebsarten
• Ausgang zweiter Hinterwelle
• Wärmeschutz in der Wicklung
• Schalter mit Stecker und Kabel
• Tropenschutz

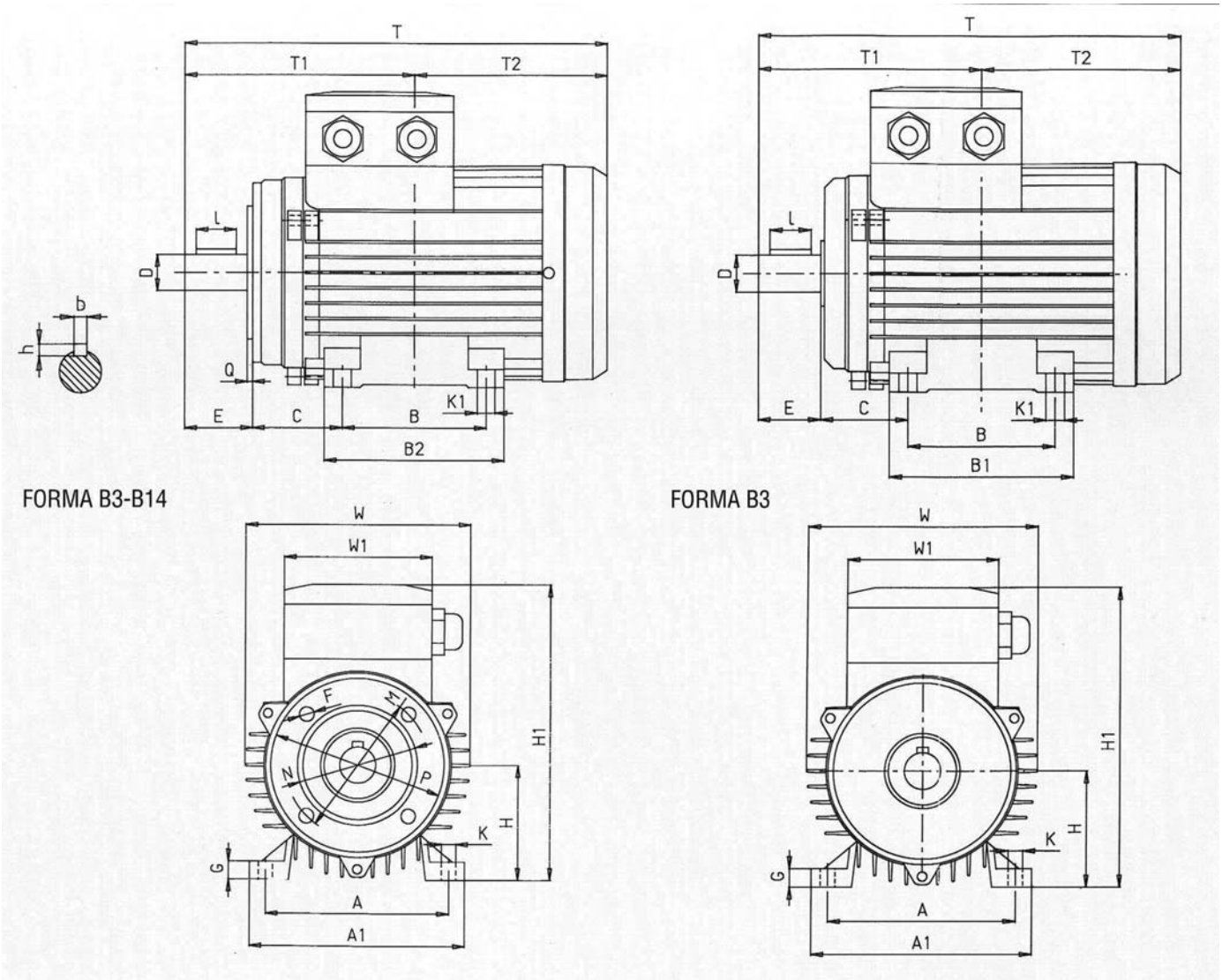

TIPO
TYPE
TYP

FORMA B3-B14
FRAME
BAUFORM

	A	A1	B	B2	C	D	E	F	G	H	H1	K	K1	M	N	P	Q	T	T1	T2	W	W1	b	h	l
Y63	100	118	80	100	40	11	23	6M	8	63	163	12	7	75	60	90	3	216	87	129	122	70	4	4	15
WX71	112	139	90	110	45	14	30	6M	8	71	190	12	7	85	70	105	3	215	116	99	144	82	5	5	20
YX80	125	145	100	120	50	19	40	6M	11	80	196	14	10	100	80	120	3	253	140	113	144	82	6	6	30
YX90S	140	168	100	154	56	24	50	8M	12	90	217	16	9	115	95	140	3	314	156	158	171	82	8	7	40
YX90L	140	168	125	154	56	24	50	8M	12	90	217	16	9	115	95	140	3	339	156	183	171	82	8	7	40
YX100	160	194	140	170	63	28	60	8M	13	100	246	20	13	130	110	160	3	363	193	170	200	82	8	7	50
X112	190	225	140	170	70	28	60	8M	13	112	258	20	13	130	110	160	3	363	200	163	200	82	8	7	50
PF132S	216	260	140	181	89	38	80	10M	17	132	328	21	11	165	130	200	4	458	215	243	255	140	10	8	70
PF132M	216	260	178	219	89	38	80	10M	17	132	328	21	11	165	130	200	4	496	215	281	255	140	10	8	70

C.E.P. s.r.l.
43123 Parma - Italia - via Mantova, 52
T+39-0521 245 811 r.a. - fax +39-0521 245 821
info@cepparma.it - www.cepparma.it

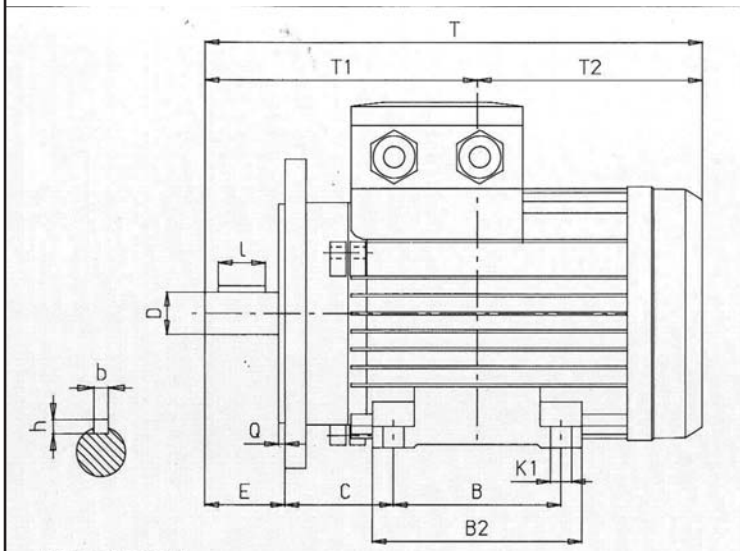

FORMA B3-B5

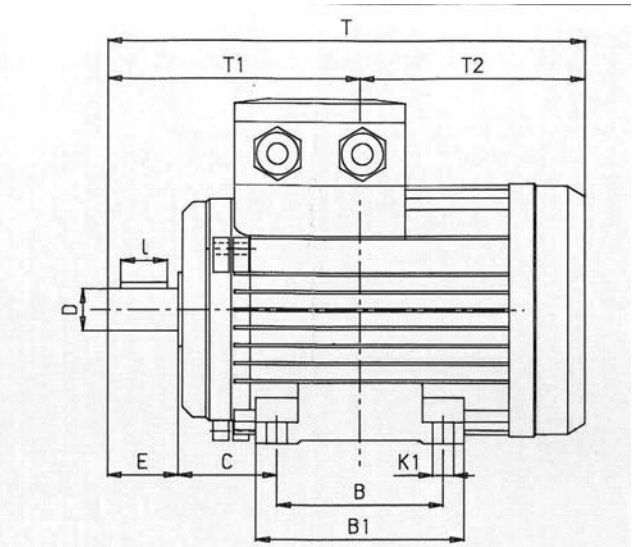

FORMA B3

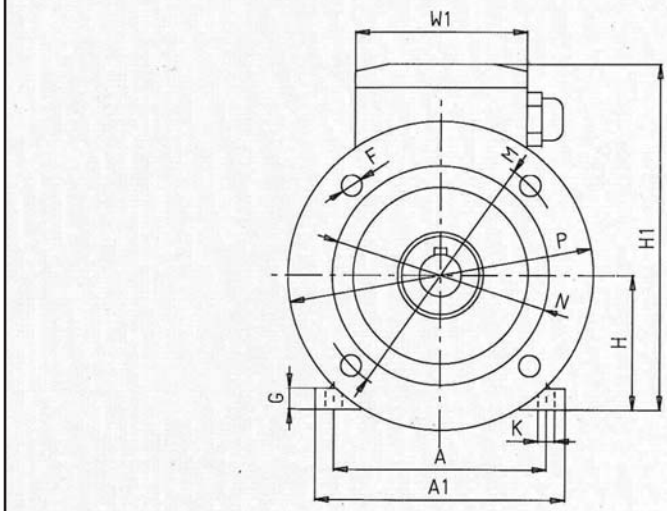

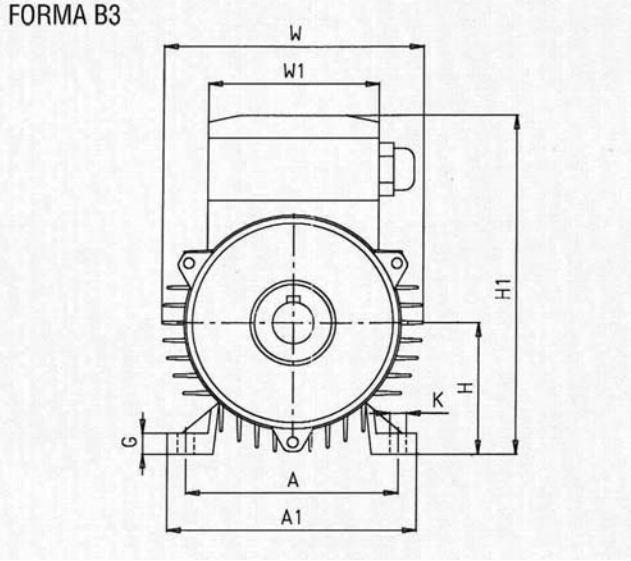

TIPO
TYPE
TYP

FORMA B3-B5
FRAME
BAUFORM

	A	A1	B	B2	C	D	E	F	G	H	H1	K	K1	M	N	P	Q	T	T1	T2	W	W1	b	h	l
Y63	100	118	80	100	40	11	23	9,5	8	63	163	12	7	115	95	140	3	216	87	129	122	70	4	4	15
WX71	112	139	90	110	45	14	30	9,5	8	71	190	12	7	130	110	160	3	215	116	99	144	82	5	5	20
YX80	125	145	100	120	50	19	40	11,5	11	80	196	14	10	165	130	200	3	253	140	113	144	82	6	6	30
YX90S	140	168	100	154	56	24	50	11,5	12	90	217	16	9	165	130	200	3,5	314	156	158	171	82	8	7	40
YX90L	140	168	125	154	56	24	50	11,5	12	90	217	16	9	165	130	200	3,5	339	156	183	171	82	8	7	40
YX100	160	194	140	170	63	28	60	14	13	100	246	20	13	215	180	250	4	363	193	170	200	82	8	7	50
YX112	190	225	140	170	70	28	60	14	13	112	258	20	13	215	180	250	4	363	200	163	200	82	8	7	50
PF132S	216	260	140	181	89	38	80	14	17	132	328	21	11	265	230	300	4	458	215	243	255	140	10	8	70
PF132M	216	260	178	219	89	38	80	14	17	132	328	21	11	265	230	300	4	496	215	281	255	140	10	8	70

C.E.P. s.r.l.
43123 Parma - Italia - via Mantova, 52
T+39-0521 245 811 r.a. - fax +39-0521 245 821
info@cepparma.it - www.cepparma.it

Potenza nominale Servizio S1 kW	Hp	Grandezza Costruttiva	Tipo	Peso netto Kg	Velocità nominale min-1	Fattore di potenza cos fi	Corr. Nom. 400V A	cn Nm	Condens. µ F
MOTORI TRIFASE 50Hz. 2 POLI - 2800 min.-1									
0,25	0,33	63	3Y63B2	4,100	2700	0,80	0,81	0,86	
0,37	0,50	71	3WX71A2	5,800	2740	0,80	1,10	1,3	
0,55	0,75	71	3WX71B2	6,400	2740	0,80	1,50	1,9	
0,75	1,00	80	3YX80A2	7,600	2760	0,82	1,90	2,5	
1,10	1,50	80	3YX80B2	8,000	2760	0,82	2,70	3,7	
1,50	2,00	90	3YX90S2	12,000	2800	0,84	3,60	5,0	
2,20	3,00	90	3YX90L2	14,300	2800	0,84	5,00	7,4	
3,00	4,00	100	3YX100L2	21,000	2820	0,86	6,60	9,8	
4,00	5,50	112	3YX112M2	23,500	2820	0,86	8,50	13,0	
5,50	7,50	132	3PF132SA2	39,000	2860	0,88	11,50	18,0	
7,50	10,00	132	3PF132S2	42,000	2860	0,88	16,00	25,0	
9,20	12,50	132	3PF132S2	46,000	2900	0,89	20,00	31,0	
MOTORI TRIFASE 50Hz. 4 POLI - 1400 min.-1									
0,18	0,25	63	3Y63B4	4,300	1320	0,75	0,61	1,3	
0,25	0,33	71	3WX71A4	5,600	1340	0,74	0,90	1,8	
0,37	0,55	71	3WX71B4	6,100	1360	0,74	1,16	2,5	
0,55	0,75	80	3YX80A4	7,200	1380	0,74	1,70	3,7	
0,75	1,00	80	3YX80B4	8,500	1380	0,74	2,10	5,1	
1,10	1,50	90	3YX90S4	12,000	1400	0,74	2,90	7,5	
1,50	2,00	90	3YX90L4	14,400	1400	0,78	4,00	10,0	
1,80	2,50	90	3YX90LB4	16,800	1400	0,76	4,80	13,0	
2,20	3,00	100	3YX100LA4	19,500	1420	0,79	5,40	15,0	
3,00	4,00	100	3YX100L4	22,500	1420	0,80	7,10	20,0	
4,00	5,50	112	3YX112M4	26,000	1420	0,80	9,50	27,0	
5,50	7,50	132	3PF132S4	40,000	1450	0,85	12,00	36,0	
7,50	10,00	132	3PF132M4	48,000	1450	0,85	16,00	49,0	
9,20	12,50	132	3PF132MB4	54,000	1450	0,85	20,00	60,0	
MOTORI TRIFASE 50Hz. 6 POLI - 900 min.-1									
0,25	0,37	71	3WX71B6	6,200	860	0,72	0,88	2,8	
0,37	0,55	80	3YX80A6	7,400	900	0,73	1,20	3,9	
0,55	0,75	80	3YX80B6	8,800	900	0,73	1,70	5,8	
0,75	1,00	90	3YX90S6	12,200	920	0,72	2,30	8,0	
1,10	1,50	90	3YX90L6	14,700	920	0,72	3,20	12,0	
1,50	2,00	100	3YX100L6	20,000	935	0,74	4,00	15,0	
2,20	3,00	112	3YX112M6	27,000	935	0,74	5,80	22,0	
3,00	4,00	132	3PF132S6	41,000	955	0,75	7,60	30,0	
4,00	5,50	132	3PF132MA6	49,000	960	0,76	9,50	40,0	
5,50	7,50	132	3PF132MB6	55,000	960	0,76	13,50	55,0	
MOTORI TRIFASE 50Hz. 8 POLI - 700 min.-1									
0,37	0,55	90	3YX90S8	12,200	670	0,75	1,30	5,3	
0,50	0,74	90	3YX90L8	14,800	670	0,75	1,70	7,9	
0,75	1,00	100	3YX100LA8	20,000	680	0,75	2,20	11,0	
1,10	1,50	100	3YX100LB8	23,000	680	0,75	3,10	16,0	
1,50	2,00	112	3YX112M8	26,000	700	0,75	4,20	21,0	
2,20	3,00	132	3PF132S8	40,000	710	0,75	5,90	30,0	
3,00	4,00	132	3PF132M8	48,000	710	0,75	7,80	40,0	
MOTORI MONOFASE 50Hz. 2 POLI - 2800 min.-1									
0,25	0,37	63	1Y63B2	5,000	2700	0,94	1,60	0,88	8
0,37	0,55	71	1WX71B2	6,000	2700	0,96	3,00	1,4	16
0,55	0,75	71	1WX71C2	7,000	2700	0,96	4,00	2,0	20
0,75	1,00	80	1YX80B2	9,000	2700	0,98	6,00	2,7	25
1,10	1,50	90	1YX90S2	13,000	2730	0,98	8,00	4,0	32
1,50	2,00	90	1YX90L2	16,000	2730	0,98	10,00	5,5	40
2,00	2,70	90	1YX90LC2	18,000	2730	0,98	14,00	7,2	40
MOTORI MONOFASE 50Hz. 2 POLI - 1400 min.-1									
0,18	0,25	63	1Y63B4	5,000	1360	0,97	1,70	1,3	6,3
0,25	0,37	71	1WX71B4	6,000	1360	0,96	2,20	1,8	10
0,37	0,55	71	1WX71C4	7,000	1360	0,97	3,20	2,7	12,5
0,55	0,75	80	1YX80B4	8,000	1370	0,98	4,20	4,0	16
0,75	1,00	90	1YX90S4	12,000	1380	0,95	6,00	5,4	20
1,10	1,50	90	1YX90L4	15,000	1380	0,95	8,20	7,9	32
1,50	2,00	90	1YX90LC4	17,000	1380	0,95	10,00	10,8	40
1,80	2,50	100	1YX100L4	22,000	1380	0,98	12,50	12,9	60
2,20	3,00	100	1YX100LB4	24,000	1380	0,98	15,40	15,8	70

4C.E.P. s.n.c.
43123 Parma - Italia - via Mantova, 52
T+39-0521 245 811 r.a. - fax +39-0521 245 821
info@cepparma.it - www.cepparma.it

Rated power Service S1 kW	Hp	Size	Model	Net weight Kg	Rated speed min^{-1}	Power factor cos fi	Rated current 400V - A	Rated torque Nm	Capacitor µ F
2800 min.$^{-1}$/ THREE-PHASE MOTORS 50Hz. 2 POLES									
0,25	0,33	63	3Y63B2	4,100	2700	0,80	0,81	0,86	
0,37	0,50	71	3WX71A2	5,800	2740	0,80	1,10	1,3	
0,55	0,75	71	3WX71B2	6,400	2740	0,80	1,50	1,9	
0,75	1,00	80	3YX80A2	7,600	2760	0,82	1,90	2,5	
1,10	1,50	80	3YX80B2	8,000	2760	0,82	2,70	3,7	
1,50	2,00	90	3YX90S2	12,000	2800	0,84	3,60	5,0	
2,20	3,00	90	3YX90L2	14,300	2800	0,84	5,00	7,4	
3,00	4,00	100	3YX100L2	21,000	2820	0,86	6,60	9,8	
4,00	5,50	112	3YX112M2	23,500	2820	0,86	8,50	13,0	
5,50	7,50	132	3PF132SA2	39,000	2860	0,88	11,50	18,0	
7,50	10,00	132	3PF132S2	42,000	2860	0,88	16,00	25,0	
9,20	12,50	132	3PF132S2	46,000	2900	0,89	20,00	31,0	
1400 min.$^{-1}$/ THREE-PHASE MOTORS 50Hz. 4 POLES									
0,18	0,25	63	3Y63B4	4,300	1320	0,75	0,61	1,3	
0,25	0,33	71	3WX71A4	5,600	1340	0,74	0,90	1,8	
0,37	0,55	71	3WX71B4	6,100	1360	0,74	1,16	2,5	
0,55	0,75	80	3YX80A4	7,200	1380	0,74	1,70	3,7	
0,75	1,00	80	3YX80B4	8,500	1380	0,74	2,10	5,1	
1,10	1,50	90	3YX90S4	12,000	1400	0,74	2,90	7,5	
1,50	2,00	90	3YX90L4	14,400	1400	0,78	4,00	10,0	
1,80	2,50	90	3YX90LB4	16,800	1400	0,76	4,80	13,0	
2,20	3,00	100	3YX100LA4	19,500	1420	0,79	5,40	15,0	
3,00	4,00	100	3YX100L4	22,500	1420	0,80	7,10	20,0	
4,00	5,50	112	3YX112M4	26,000	1420	0,80	9,50	27,0	
5,50	7,50	132	3PF132S4	40,000	1450	0,85	12,00	36,0	
7,50	10,00	132	3PF132M4	48,000	1450	0,85	16,00	49,0	
9,20	12,50	132	3PF132MB4	54,000	1450	0,85	20,00	60,0	
900 min.$^{-1}$ / THREE-PHASE MOTORS 50Hz. 6 POLES									
0,25	0,37	71	3WX71B6	6,200	860	0,72	0,88	2,8	
0,37	0,55	80	3YX80A6	7,400	900	0,73	1,20	3,9	
0,55	0,75	80	3YX80B6	8,800	900	0,73	1,70	5,8	
0,75	1,00	90	3YX90S6	12,200	920	0,72	2,30	8,0	
1,10	1,50	90	3YX90L6	14,700	920	0,72	3,20	12,0	
1,50	2,00	100	3YX100L6	20,000	935	0,74	4,00	15,0	
2,20	3,00	112	3YX112M6	27,000	935	0,74	5,80	22,0	
3,00	4,00	132	3PF132S6	41,000	955	0,75	7,60	30,0	
4,00	5,50	132	3PF132MA6	49,000	960	0,76	9,50	40,0	
5,50	7,50	132	3PF132MB6	55,000	960	0,76	13,50	55,0	
700 min.$^{-1}$ / THREE-PHASE MOTORS 50Hz. 8 POLES									
0,37	0,55	90	3YX90S8	12,200	670	0,75	1,30	5,3	
0,50	0,74	90	3YX90L8	14,800	670	0,75	1,70	7,9	
0,75	1,00	100	3YX100LA8	20,000	680	0,75	2,20	11,0	
1,10	1,50	100	3YX100LB8	23,000	680	0,75	3,10	16,0	
1,50	2,00	112	3YX112M8	26,000	700	0,75	4,20	21,0	
2,20	3,00	132	3PF132S8	40,000	710	0,75	5,90	30,0	
3,00	4,00	132	3PF132M8	48,000	710	0,75	7,80	40,0	
2800 min.$^{-1}$ / SINGLE-PHASE MOTORS 50Hz. 2 POLES - 230 V									
0,25	0,37	63	1Y63B2	5,000	2700	0,94	1,60	0,88	8
0,37	0,55	71	1WX71B2	6,000	2700	0,96	3,00	1,4	16
0,55	0,75	71	1WX71C2	7,000	2700	0,96	4,00	2,0	20
0,75	1,00	80	1YX80B2	9,000	2700	0,98	6,00	2,7	25
1,10	1,50	90	1YX90S2	13,000	2730	0,98	8,00	4,0	32
1,50	2,00	90	1YX90L2	16,000	2730	0,98	10,00	5,5	40
2,00	2,70	90	1YX90LC2	18,000	2730	0,98	14,00	7,2	40
1400 min.$^{-1}$/ SINGLE-PHASE MOTORS 50Hz. 4 POLES - 230 V									
0,18	0,25	63	1Y63B4	5,000	1360	0,97	1,70	1,3	6,3
0,25	0,37	71	1WX71B4	6,000	1360	0,96	2,20	1,8	10
0,37	0,55	71	1WX71C4	7,000	1360	0,97	3,20	2,7	12,5
0,55	0,75	80	1YX80B4	8,000	1370	0,98	4,20	4,0	16
0,75	1,00	90	1YX90S4	12,000	1380	0,95	6,00	5,4	20
1,10	1,50	90	1YX90L4	15,000	1380	0,95	8,20	7,9	32
1,50	2,00	90	1YX90LC4	17,000	1380	0,95	10,00	10,8	40
1,80	2,50	100	1YX100L4	22,000	1380	0,98	12,50	12,9	60
2,20	3,00	100	1YX100LB4	24,000	1380	0,98	15,40	15,8	70

4C.E.P. s.n.c.
43123 Parma - Italia - via Mantova, 52
T+39-0521 245 811 r.a. - fax +39-0521 245 821
info@cepparma.it - www.cepparma.it

Nennleistung Betrieb S1 kW	Hp	Bauform	Modell	Nettogewicht Kg	Drehzahl min-1	Leistungsfaktor cos fi	Nennstrom 400V - A	Drehmoment Nm	Kondensator µ F
2800 min.-1 ELEKTROMOTOREN DREIPHASIG 50HZ 2 Polen									
0,25	0,33	63	3Y63B2	4,100	2700	0,80	0,81	0,86	
0,37	0,50	71	3WX71A2	5,800	2740	0,80	1,10	1,3	
0,55	0,75	71	3WX71B2	6,400	2740	0,80	1,50	1,9	
0,75	1,00	80	3YX80A2	7,600	2760	0,82	1,90	2,5	
1,10	1,50	80	3YX80B2	8,000	2760	0,82	2,70	3,7	
1,50	2,00	90	3YX90S2	12,000	2800	0,84	3,60	5,0	
2,20	3,00	90	3YX90L2	14,300	2800	0,84	5,00	7,4	
3,00	4,00	100	3YX100L2	21,000	2820	0,86	6,60	9,8	
4,00	5,50	112	3YX112M2	23,500	2820	0,86	8,50	13,0	
5,50	7,50	132	3PF132SA2	39,000	2860	0,88	11,50	18,0	
7,50	10,00	132	3PF132S2	42,000	2860	0,88	16,00	25,0	
9,20	12,50	132	3PF132S2	46,000	2900	0,89	20,00	31,0	
1400 min.-1 ELEKTROMOTOREN DREIPHASIG 50HZ 4 Polen									
0,18	0,25	63	3Y63B4	4,300	1320	0,75	0,61	1,3	
0,25	0,33	71	3WX71A4	5,600	1340	0,74	0,90	1,8	
0,37	0,55	71	3WX71B4	6,100	1360	0,74	1,16	2,5	
0,55	0,75	80	3YX80A4	7,200	1380	0,74	1,70	3,7	
0,75	1,00	80	3YX80B4	8,500	1380	0,74	2,10	5,1	
1,10	1,50	90	3YX90S4	12,000	1400	0,74	2,90	7,5	
1,50	2,00	90	3YX90L4	14,400	1400	0,78	4,00	10,0	
1,80	2,50	90	3YX90LB4	16,800	1400	0,76	4,80	13,0	
2,20	3,00	100	3YX100LA4	19,500	1420	0,79	5,40	15,0	
3,00	4,00	100	3YX100L4	22,500	1420	0,80	7,10	20,0	
4,00	5,50	112	3YX112M4	26,000	1420	0,80	9,50	27,0	
5,50	7,50	132	3PF132S4	40,000	1450	0,85	12,00	36,0	
7,50	10,00	132	3PF132M4	48,000	1450	0,85	16,00	49,0	
9,20	12,50	132	3PF132MB4	54,000	1450	0,85	20,00	60,0	
900 min.-1 ELEKTROMOTOREN DREIPHASIG 50HZ 6 Polen									
0,25	0,37	71	3WX71B6	6,200	860	0,72	0,88	2,8	
0,37	0,55	80	3YX80A6	7,400	900	0,73	1,20	3,9	
0,55	0,75	80	3YX80B6	8,800	900	0,73	1,70	5,8	
0,75	1,00	90	3YX90S6	12,200	920	0,72	2,30	8,0	
1,10	1,50	90	3YX90L6	14,700	920	0,72	3,20	12,0	
1,50	2,00	100	3YX100L6	20,000	935	0,74	4,00	15,0	
2,20	3,00	112	3YX112M6	27,000	935	0,74	5,80	22,0	
3,00	4,00	132	3PF132S6	41,000	955	0,75	7,60	30,0	
4,00	5,50	132	3PF132MA6	49,000	960	0,76	9,50	40,0	
5,50	7,50	132	3PF132MB6	55,000	960	0,76	13,50	55,0	
700 min.-1 ELEKTROMOTOREN DREIPHASIG 50HZ 8 Polen									
0,37	0,55	90	3YX90S8	12,200	670	0,75	1,30	5,3	
0,50	0,74	90	3YX90L8	14,800	670	0,75	1,70	7,9	
0,75	1,00	100	3YX100LA8	20,000	680	0,75	2,20	11,0	
1,10	1,50	100	3YX100LB8	23,000	680	0,75	3,10	16,0	
1,50	2,00	112	3YX112M8	26,000	700	0,75	4,20	21,0	
2,20	3,00	132	3PF132S8	40,000	710	0,75	5,90	30,0	
3,00	4,00	132	3PF132M8	48,000	710	0,75	7,80	40,0	
2800 min.-1 - 230 V ELEKTROMOTOREN EINPHASIG 50HZ 2 Polen									
0,25	0,37	63	1Y63B2	5,000	2700	0,94	1,60	0,88	8
0,37	0,55	71	1WX71B2	6,000	2700	0,96	3,00	1,4	16
0,55	0,75	71	1WX71C2	7,000	2700	0,96	4,00	2,0	20
0,75	1,00	80	1YX80B2	9,000	2700	0,98	6,00	2,7	25
1,10	1,50	90	1YX90S2	13,000	2730	0,98	8,00	4,0	32
1,50	2,00	90	1YX90L2	16,000	2730	0,98	10,00	5,5	40
2,00	2,70	90	1YX90LC2	18,000	2730	0,98	14,00	7,2	40
1400 min.-1 - 230 V ELEKTROMOTOREN EINPHASIG 50HZ 4 Polen									
0,18	0,25	63	1Y63B4	5,000	1360	0,97	1,70	1,3	6,3
0,25	0,37	71	1WX71B4	6,000	1360	0,96	2,20	1,8	10
0,37	0,55	71	1WX71C4	7,000	1360	0,97	3,20	2,7	12,5
0,55	0,75	80	1YX80B4	8,000	1370	0,98	4,20	4,0	16
0,75	1,00	90	1YX90S4	12,000	1380	0,95	6,00	5,4	20
1,10	1,50	90	1YX90L4	15,000	1380	0,95	8,20	7,9	32
1,50	2,00	90	1YX90LC4	17,000	1380	0,95	10,00	10,8	40
1,80	2,50	100	1YX100L4	22,000	1380	0,98	12,50	12,9	60
2,20	3,00	100	1YX100LB4	24,000	1380	0,98	15,40	15,8	70

C.E.P. s.r.l.
43123 Parma - Italia - via Mantova, 52
T+39-0521 245 811 r.a. - fax +39-0521 245 821
info@cepparma.it - www.cepparma.it

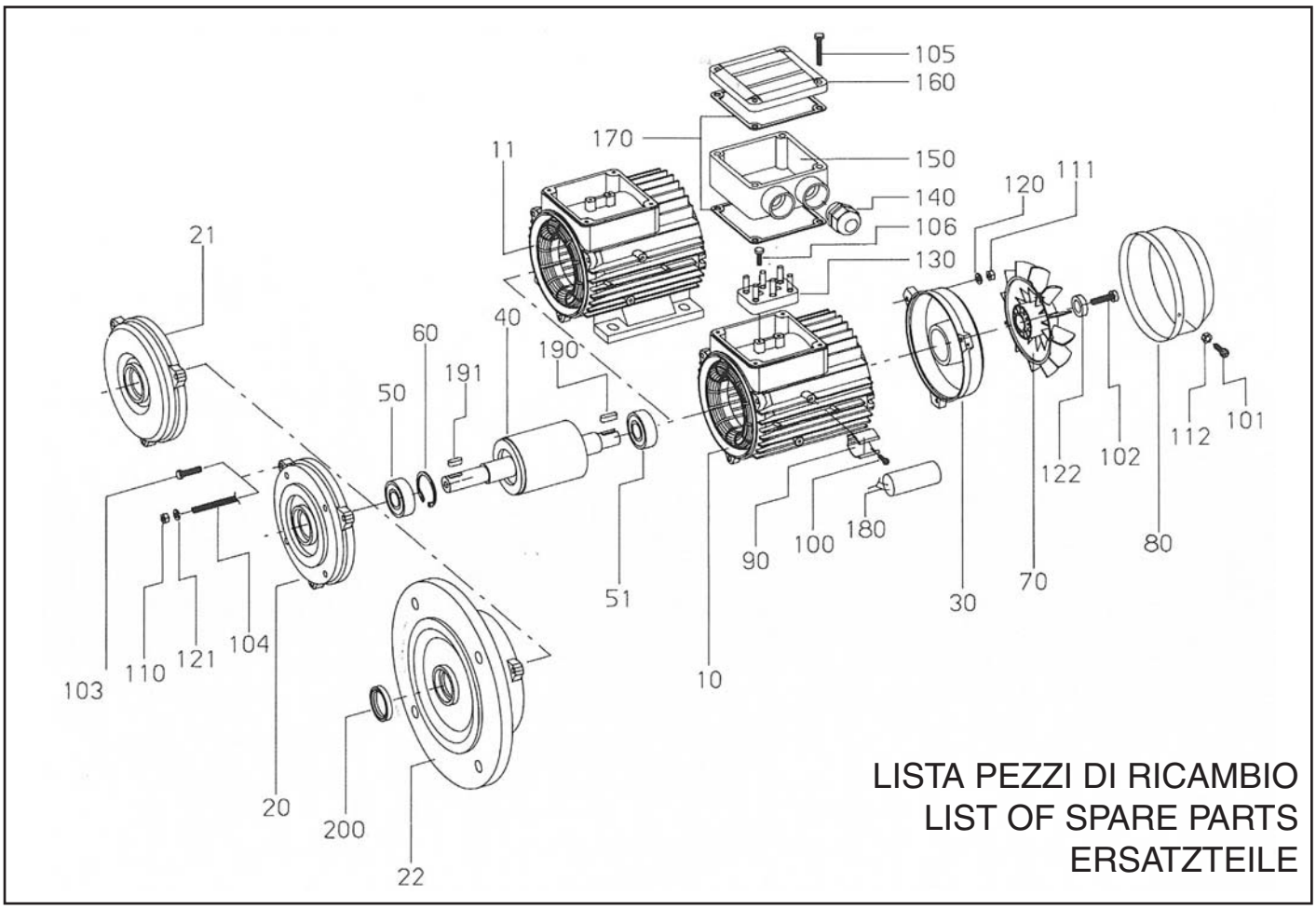

POS.	COD.	DESCRIZIONE	DESCRIPTION	BESCHREIBUNG
10	01 B14 - B5	Carcassa senza piedi al. con statore avvolto	Al. Housing without mountings with wound stator	Gewickelter Stator mit Gehäuse aus Aluminum (ohne Füße)
11	01 B3	Carcassa con piedi al. con statore avvolto	Al. Housing with mountings with wound stator	Gewickelter Stator mit Gehäuse aus Aluminum (mit Füsse)
20	02 B14	Flangia anteriore forma B14	Front shield mounting B14	Lagerschild vorne B14
21	02 B3	Flangia anteriore forma B3	Front shield B3	Lagerschild vorne B3
22	02 B5	Flangia anteriore forma B5	Front shield B5	Lagerschild vorne B5
30	3	Flangia posteriore (dove prevista)	Rear shield (when required)	Lagerschild hinten (wenn vorhergesehen)
40	054	Albero con rotore	Rotor with shaft	Rotor mit Welle
50	13A	Cuscinetto a sfere anteriore	Front ball bearing	Vorderlager
51	13P	Cuscinetto a sfere posteriore	Rear ball bearing	Hinterlager
60	19	Anello blocca cuscinetto (dove previsto)	Circlip (when required)	Lagerblockierring
70	06	Ventola di raffreddamento	Cooling fan	Lüfterventil
80	20	Cuffia protezione ventola	Cooling fan protection	Lüfterdeckel
90	32F	Fascetta portacondensatore	Capacitor bearing	Kondensatorschelle
100	14a	Vite fissaggio fascetta portacondensatore	Capacitor bearing screw	Schraube für Kondensatorschelle
101	14b	Vite fissaggio cuffia	Fixing screw for cooling fan protection	Schraube für Lüfterdeckel
102	14c	Vite fissaggio ventola	Fixing screw for cooling fan	Schraube für Lüfterventil
103	14d	Vite flangia (dove previsto)	Front shield screw (when required)	Schraube für Lagerschild vorne (wenn vorhergesehen)
104	14e	Tirante (dove previsto)	Stay bolt (when required)	Stehbolzen (wenn vorhergesehen)
105	14f	Vite fissaggio coprimorsettiera	Fixing screw for wiring box	Schraube für Klemmkasten
106	14g	Vite fissaggio morsettiera	Fixing screw for wiring board	Schraube für Klemmbrett
110	17a	Dado tirante (dove previsto)	Nut for stay bolt (when required)	Zugstandenmutter (wenn vorhergesehen)
111	17a	Dado tirante (dove previsto)	Nut for stay bolt (when required)	Zugstangenmutter (wenn vorhergesehen)
112	17b	Dado fissaggio cuffia	Fixing nut for cooling fan protection	Mutter für Lüfterdeckel
120	21a	Rondella tirante	Washer	Scheibe
121	21b	Rondella tirante	Washer	Scheibe
122	21c	Rondella ventola (dove prevista)	Washer for fan	Scheibe für Lüfterventil (wenn vorhergesehen)
130	10	Morsettiera	Wiring board	Klemmbrett
140	23	Pressacavo	Cable gland	Kabelverschraubung
150	24P	Coprimorsettiera	Wiring box	Klemmkasten
160	24C	Coperchio coprimorsettiera	Wiring box cover	Klemmkastendeckel
170	12	Guarnizioni coprimorsettiera	Wiring box seals	Klemmkastendichtungen
180	32	Condensatore (dove previsto)	Capacitor (when required)	Kondensator (wenn vorhergesehen)
190	27	Chiavetta	Spline	Keil
191	27	Chiavetta	Spline	Keil
200	26	Anello di tenuta	Seal ring	Dichtungsring

C.E.P. s.r.l.
43123 Parma - Italia - via Mantova, 52
T+39-0521 245 811 r.a. - fax +39-0521 245 821
info@cepparma.it - www.cepparma.it