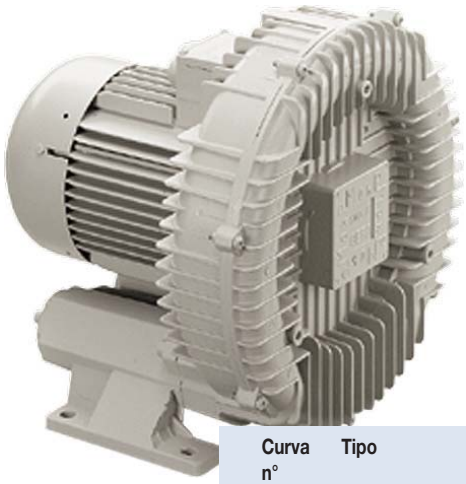

3SX4N0M4
3SX4N1M4
1SX4N0M2
1SX4N1M2

SOFFIANTI / ASPIRATORI - monostadio

MOTORE TRIFASE e MONOFASE

- 230 / 400V 50Hz trifase
- 230V 50Hz monofase

Il fissaggio è consentito sia in posizione orizzontale che verticale.
Conformità UL/CSA a richiesta

C.E.P. s.r.l.

DIAGRAMMA DI SELEZIONE

Curva n°	Tipo	kW	A 400V	A 230V	dB(A)	dB(A)*	µF	Kg	Portata max m3/h	Compressione **Δp mbar	Depressione **Δp mbar
4A	3SX4 N0 M4	0,75	1,9	-	67	-	-	13	150	130	130
4B	3SX4 N1 M4	1,1	2,6	-	67	-	-	15	150	180	160
4A	1SX4 N0 M2	0,74	-	6,6	67	-	25	15	140	135	135
4B	1SX4 N1 M2	1,1	-	8	68	-	32	18	140	170	155

*con silenziatore

**valore massimo ammesso per uso continuativo

COMPRESSORI / SOFFIANTI

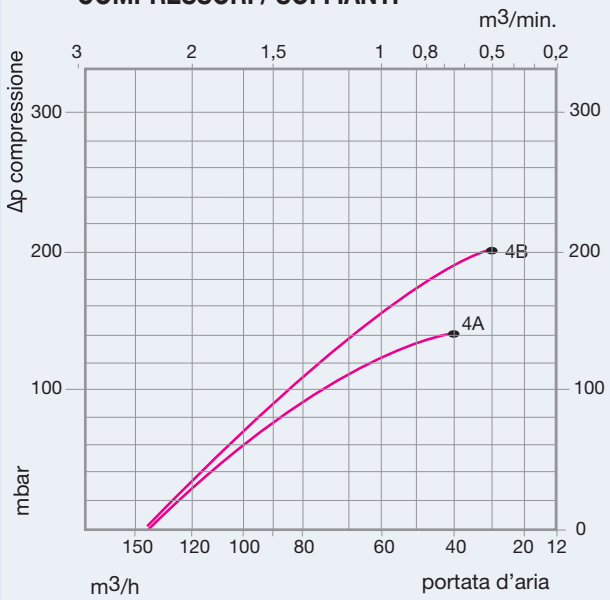

POMPE PER VUOTO / ASPIRATORI

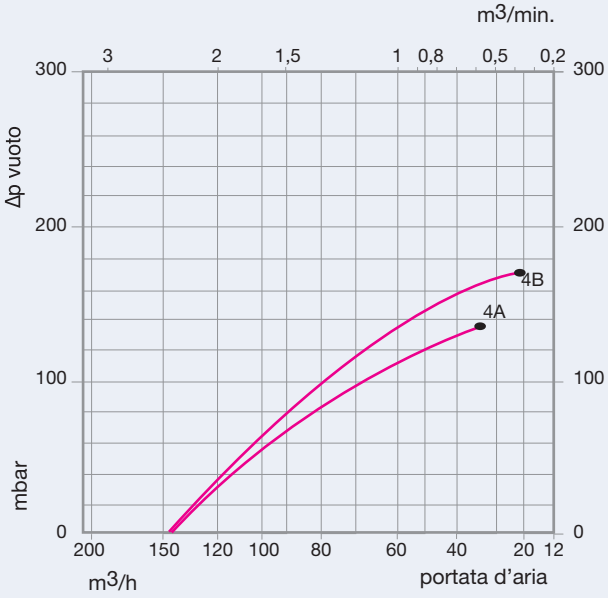

MISURE DI INGOMBRO

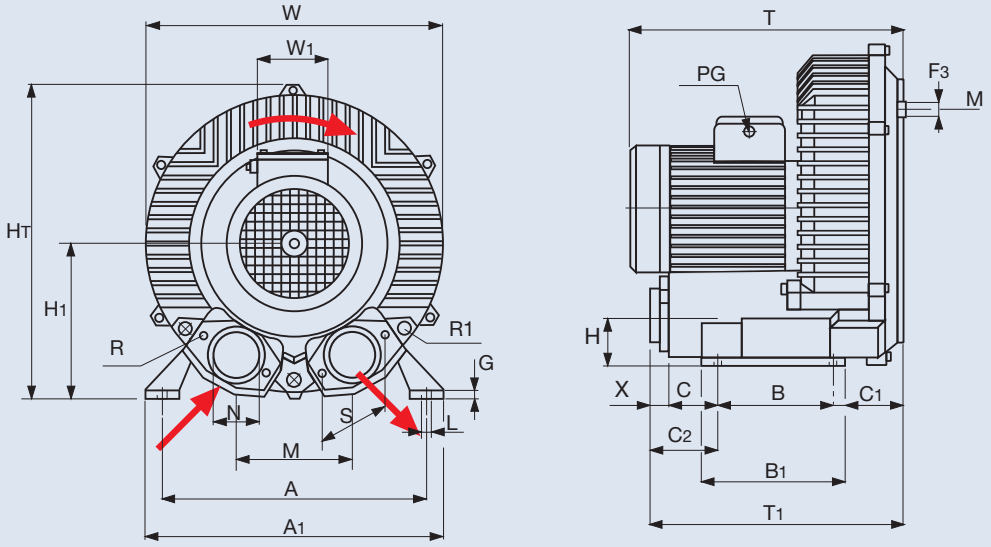

A	B	W	HT	H	H1	M	N	T	A1	B1	C	C1	C2
225	95	287	307	49	153	130	1''1/2	263	255	130	71	79	87

X	S	T1	H2	C3	C4	F3	M1	G	R	R1	L	W1
17	75	261	-	-	-	M6	188	14	M8	M10	12	82

CEP snc • 43123 PARMA - ITALIA - via Mantova, 52
Tel.: +39-0521 245 811 r.a. • FAX: +39-0521 245 821 • info@cepparma.it