MOTORI ELETTRICI A BASSO INGOMBRO

1SY58 3SY58

MOTORI MONOFASE 230V - 50Hz
MOTORI TRIFASE 230/400V - 50Hz

C.E.P.

DIAGRAMMA DI SELEZIONE

Tipo	P2 KW	P1 KW	Servizio	I = A	COS FI	rpm min.-1	C mf	KG.
MONOFASE 230V 50HZ - 2 POLI								
				230V				
1SY58CC2	1,1	1,45	S6-40%	7,7	0,93	2700	20	9,4
1SY58DD2	1,5	2	S6-40%	9,9	0,90	2700	20	10,5
1SY58D2	1,8	2,4	S6-40%	12,5	0,91	2700	25	11,9
TRIFASE 230/400V 50HZ - 2 POLI								
				400V				
3SY58CC2	1,5	1,8	S6-40%	3,6	0,74	2750	-	9,1
3SY58D2	2,2	2,8	S6-40%	4,8	0,82	2750	-	12

con freno 20 mm più lungo
a richiesta con portalama Ø 30

MISURE DI INGOMBRO

B3

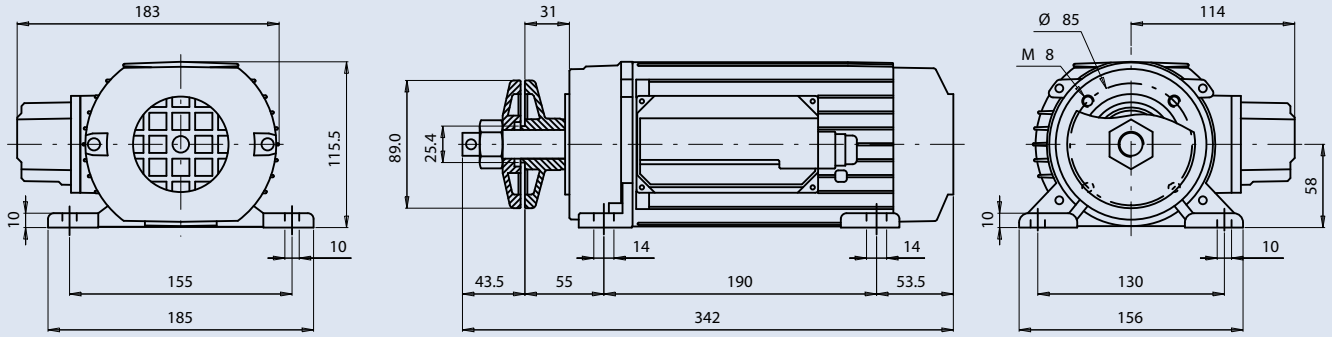

B3 - B14

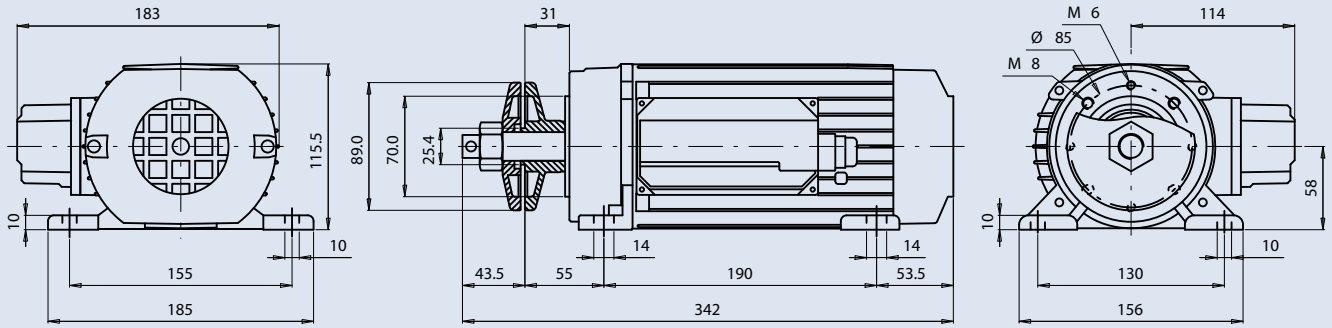
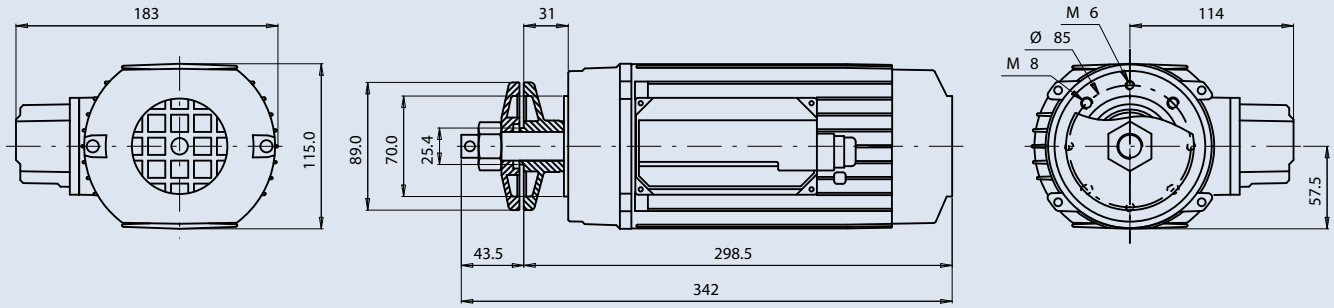
B14